湖北交通职业技术学院
新校区宿舍家具采购合同书

合同编号：JZYZC-2019120

甲方（采购）：湖北交通职业技术学院

地址:湖北省武汉市洪山区雄楚大街 455 号

乙方（供货）：武汉东方盛世办公用品有限公司

地址:湖北省武汉市东西湖区金银潭经济发展区将军五路三号

依照中华人民共和国《合同法》以及其他有关法律法规，遵循平等、自愿、公平和诚实信用的原则，买卖双方经过友好协商，订立本合同。

第一条、订购产品内容

甲、乙双方本着平等互利、等价有偿，诚实信用的原则，在协商一致的基础上签订本合同，甲方向乙方订购湖北交通职业技术学院新校区宿舍家具双人铁床、鞋架柜双人组合、两人位书桌、六门组合家具、椅子，经双方协商签订本合同如下：

序号	名称	品牌/规格	数量	制造商名称	单价（元/位）	合计
1	双人铁床	东方盛世/W1980*D900*H1900/2600mm	750	武汉东方盛世办公用品有限公司	1046.00	1569000.00
2	鞋架柜双人组合	东方盛世/1800*350*290	750	武汉东方盛世办公用品有限公司		
3	两人位书桌	东方盛世/长 1400mm*宽 D600mm*高 1800mm	750	武汉东方盛世办公用品有限公司		
4	六门组合家具	东方盛世/W1500*D500*H1800	250	武汉东方盛世办公用品有限公司		
5	椅子	东方盛世/≥宽 420mm×深 370mm×高 780mm	1500	武汉东方盛世办公用品有限公司		
合计（人民币）：壹佰伍拾陆万玖仟元整					1569000.00	

第二条、 交货方式及交货期

乙方将产品货物送至甲方指定地点学生公寓并负责安装完成。

自合同签订之日起，30 日内交货。

第三条、 合同价款与支付

货款结算：合同价含原材料、辅材料、加工费、安装费、包装运输费、税费。

货物总价即人民币：（大写）壹佰伍拾陆万玖仟元整（小写）¥1569000.00 元。送货验收合格后按政府采购程序一次性结清货款。

履约保证金：货款支付前乙方向甲方缴纳¥150000.00 元整履约保证金，履约保证期内如无质量问题，则安装验收合格之日起一年后无付退还。

第四条、货物主要参数

1、双层铁床部分的材质：（规格 W 1980* D 900* H 1900/2600ｍｍ）

立柱:采用优质冷轧钢板经特制成型线轧制而成，立柱正面为斜边形或弧形设计，起到防撞作用，并有 4 条加强筋，立面成型后尺寸≥65mm*65mm,材料厚度≥1.2mm。

床梁：采用优质冷轧钢板经特制成型线轧制而成，正面有两条加强筋，下端为斜边形或弧形设计，起到防撞作用，立面成型后尺寸≥80mm*40mm,材料厚度≥1.2mm。

支撑：采用≥30mm*20mm*1.2mm 优质冷轧钢板特制而成，数量不少于 6 根。

前护栏：采用≥φ22*1.2mm 优质圆管弯制而成，整个护栏的高度为≥300mm，底部需加封板。封板可采用中空吹塑工艺一次成型，厚度≥25mm 与横梁立柱匹配链接，必须牢固，或采用≥20mm 实木生态木芯板，与横梁立柱匹配连接，必须牢固，达到 E1 级环保要求，起到防撞作用。

侧护栏：可采用中空吹塑工艺一次成型，厚度≥25mm 与横梁立柱匹配连接，必须牢固。或采用≥20mm 实木生态木芯板，与横梁立柱匹配链接，必须牢固，达到 E1 级环保要求。整个护栏的高度为≥300mm，高度采用弧形设计起到防撞作用。

楼梯：采用≥25*25*1.0mm 方管制作，踏板≥1.0mm 厚冷轧钢板冲压而成，表面需要凹凸纹路，可以起到防滑作用。踏板下面有一条 20*30*1.0 的方管，起到加强牢固的作用，楼梯踏板上有≥两条≥15*120*2.0mm 厚注塑防滑发光胶条。

蚊帐杆：采用≥φ19mm*1.2mm 厚优质管材而成，表面喷涂处理，顶部连接采用专用塑料三通内塞连接，牢固美观。

胶套：立柱上端及下端均采用 ABS 工程塑料套（不能使用内塞），形状与立柱完全吻合，上端高度≥28mm，底部高度≥120mm 起到防潮的作用。

铁床部份焊接采用二氧化碳保护焊接，铁板表面经除油，去锈，磷化静电喷粉.高温固化而成。

整张床连接部份采用挂件连接，不采用螺丝连接，每张床可承重 400kg。

床板：采用厚度≥18mm 的双面光杉木板，每块床板的拼装板数不得超过 7 块，固定横条不少于 4 条，横条规格：≥20mm*20mm 的实木方料，所用木材需进行防虫、除脂、干燥处理，不允许使用有边角缺陷、虫蛀、腐朽、霉变、开裂、变形等影响产品结构强度和外观的材料，材质符合国家标准要求。床板木材含水率不高于 15%。

技术要求：（1）材质为冷轧钢材，性能符合 GB/T 912-2008《碳素结构钢和低合金结构钢热轧薄钢板和钢带》和 GB/T 3094-2012《冷拔异型钢管》要求,管材无裂缝，管材表面无毛刺、结疤、错位、压痕或划痕。（2）铁床的质量按照轻工行业标准 QB/T 1951.2-2013《金属家具质量检验及质量评定》的规定执行；铁床框架连接部分采用卡式锲入式锁扣结构连接，不采用螺丝连接（备注：立柱与长横梁和短横梁连接必须采用卡式锲入式锁扣结构连接。）所有钢材均采用国家标准钢，铁床部分焊接采用二氧化碳气体保护焊接，铁板表面经除油、去锈、磷化、静电喷粉、高温固化而成；外层采用聚脂环氧粉末喷塑,颜色为浅色，焊接表面波纹均匀，焊接处无夹渣、气孔、焊瘤、焊丝头、咬边、飞溅，并保证无脱焊、虚焊、假焊及焊穿等现象。(3)制作采用 GB/T3324—2008《木家具通用技术条件》、QB/T2741-2013《学生公寓多功能家具》国家标准,铁床要求在工厂制作，现场安装。(4)焊接要求：床体焊接部位均按照 GB/T3324-2008《金属家具通用技术条件》标准，采用二氧化碳气体保护焊，焊点应满焊、均匀、牢固、平整，无漏焊、假焊、裂纹、烧穿、毛刺、表面气孔、夹渣、焊疤堆积等缺陷，焊接后打磨平、除刺及抛光。（5）表面除锈镀层要求：涂饰前零部件的表面应光滑 、平整，不得有开裂、脱焊、漏焊、焊渣或飞边、尖角、毛刺等可能超成机械伤害的缺陷。表面必须经过“除油—水洗—酸洗—除锈—清洗—中和—磷化—水洗—烘干”九工位处理，预备处理后表面无氧化皮、锈蚀、粘砂等其他杂质。预备处理后及时进行涂饰。（6）喷塑要求：采用优质环保产品环氧聚脂塑粉静电喷塑，喷塑外膜的表面光滑平整，色泽均匀，喷塑层无漏喷、起泡、模糊、划痕或碰伤等缺陷。（7）其他要求：除产品技术需求的卡扣链接方式外，其余链接有使用到螺栓、螺帽的地方均考虑边角圆滑问题，或在板材上使用沉头设计，或使用其它保护配件等，防止学生刮伤。

2、底部鞋架柜子部分材质：

铁柜：主体采用 0.8mm 厚优质冷轧钢板制作，铁板表面经除油，去锈，磷化静电喷粉、高温固化而，门上配有挂锁配件和拉手，柜底底部均需加调节脚，起到防潮的作用。

五金件：采用优质品牌的五金配件，鞋架采用Φ16*1.0mm 厚优质管材制成 鞋柜规格：1800*350*290

3、两人位书桌：长 1400mm*宽 D600mm*高 1800mm

采用钢木结合结构，主材采用≥40mm*40mm*1.2mm，辅材≥20mm*40mm*1.2mm 方管制作书桌钢支架；木制部分为 E1 级实木生态木芯板≥17mm 厚，桌面板尺为 1400mm*600mm*17mm，四周 PVC 封边。表面耐磨、耐划伤、抗污抗老化、抗压抗冲击。桌下设置 2 个抽屉，单件尺寸要与铁架床尺寸相对协调，并配置挂锁配件。

4、六门铁皮组合家具的材质：（规格W1500*D500*H1800）

主体采用 0.8mm 厚优质冷轧钢板制作，经裁剪、冲压、折弯、焊接组装而成，冷轧钢板经除油、酸洗、磷化处理后，静电喷塑。表面坚硬耐磨、手感好、色泽持久不变。采用优质五金配件，符合国家环保标准。锁采用学生自配挂锁,柜上只设计扣锁的

金属锁扣，要求锁扣牢固，每门内配有一件层板和一根挂衣杆，所有柜底底部均需加调节脚，起到防潮的作用。

5、椅子的材质规格：≥宽 420mm×深 370mm×高 780mm。

钢架：采用≥30mm×15mm×1.5mm 椭圆管。

坐板尺寸：前宽≥420 mm×深 370mm×厚 50mm。

背板尺寸：宽≥420mm×高 250mm×厚 75mm。

要求：采用 ABS 耐冲击塑料一级新料一体射出成型。耐冲击强度：须能承受 5 磅榔头重力锤击不得破裂，不得采用回收料生产。绿色环保，硬度高，韧性强，表面耐磨、耐划伤、抗污抗老化、抗压抗冲击。坐、背板采用弧形设计符合人体工校学原理，贴合背部，在长时间保持坐姿时感觉舒适，不易疲劳。

甲、乙双方根据样品体验情况在协商一致的情况下可以进行优化深化设计，在美观和实用方面进行改造，突出安全和实用效果。

第五条、 售后服务

1、乙方承诺的所有产品质保期为 10 年（自甲方收货之日起计算）。产品质保期内产品（包括乙方自制件和外购件）如发生质量问题，均由乙方负责免费维修。甲方应确保产品正常使用，若为人为损坏的由甲方承担责任。

2、使用单位因商品质量或售后服务的问题投诉，甲方将在接到投诉后尽快通知乙方到现场参与处理或征求处理意见。乙方应在接到通知后三日内到现场或给出合理的处理意见。

第六条、 违约责任

1、乙方未按合同约定交货期按时交货，每逾期一天则相应应向甲方支付未交货货款总额的 3‰作为赔偿金，甲方有权单方终止合同。

2、双方不能按合同内容履行自己的各项义务及发生使合同不能履行的行为，应当承担相应的违约责任，包括支付违约金，赔偿因其违约给对方造成的全部经济损失。

3、乙方按样品材质制作，未按样品约定材质交货，全部货物退回，并且向甲方支付货款总额的 3‰作为赔偿金，甲方有权单方终止合同。

第七条、 其他约定

双方在业务往来中恪守正当交易，双方对在业务交往中所知悉的对方商业秘密和业务资料有保密义务，包括合同及有关协议、订货单据、文件资料、销售数据及其他商业秘密信息等。如一方违反保密约定，守约方有权要求违约方赔偿损失并有权解除合同。

乙方保证为甲方提供的所有证件、文件等均为真实合法文件。

甲、乙双方任何一方向另一方约定的邮箱发送相关文件即视为向对方书面送达了通知或其他文件，一方向另一方发送文件后，应即时电话告知对方。

第八条、 合同争议的解决方式

本合同项下发生的争议，由双方当事人协商解决；协商或调解不成的，由甲方所

在地人民法院处理。

第九条、 合同期限

本合同期自双方同时签订盖章日起生效。

其它合同未尽事宜，须经双方共同协商，作出补充规定，补充规定与本合同具有同等效力。

本合同一式 六 份具有同等效力，乙方持 二 份，甲方持 四 份。

甲方：湖北交通职业技术学院

代表人（签字）

地址：

开户银行：
账号：
行号：
户名：
司
电话:
传真:
邮箱：

签订日期2019 年12 月 10 日

乙方：武汉东方盛世办公用品有限公司

代表人（签字）

地址：武汉市东西湖区金银潭经济发展区将军五路 3 号

开户银行：光大银行汉口支行
帐号：77570188000127927
行号：181091
户名：武汉东方盛世办公用品有限公司

电话:13886199036
传真:02783942686
邮箱：114081951@qq.com

签订日期 2019 年 12 月 17 日

附件一：

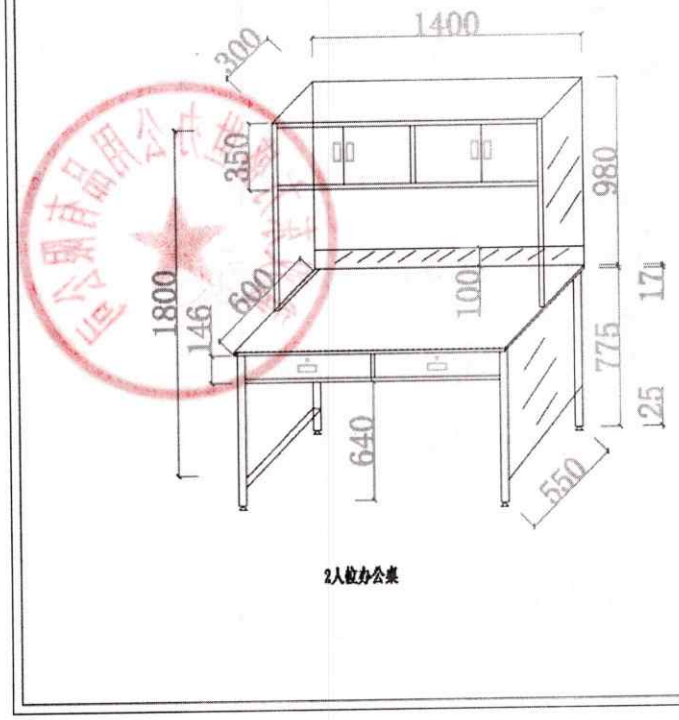

2人位办公桌

项目名称：湖北交通职业技术学院新校区宿舍家具采购项目	
产品规格：1400*600*1800mm	
材质要求：	
产品名称	两人位书桌
产品型号	
产品数量	750套
使用区间	
区间编号	
图　号	
总 页 数	
日　期	
设　计	
客户确认	
备　注	
生产单位（公章）	

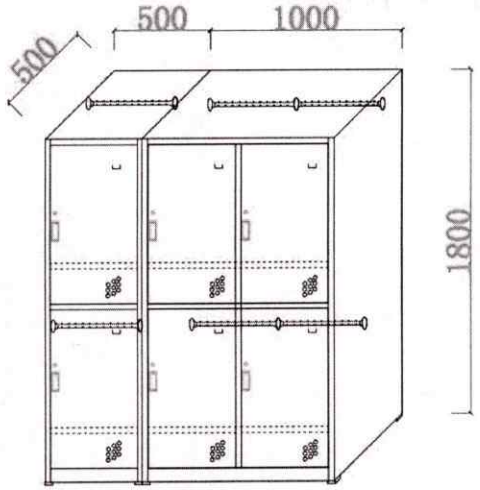

六门更衣柜(两门衣柜+四门衣柜组合)

项目名称：湖北交通职业技术学院新校区宿舍家具采购项目	
产品规格：1500*500*1800mm	
材质要求：	
产品名称	六门组合家具
产品型号	
产品数量	250套
使用区间	
区间编号	
图　号	
总 页 数	
日　期	
设　计	
客户确认	
备　注	
生产单位（公章）	

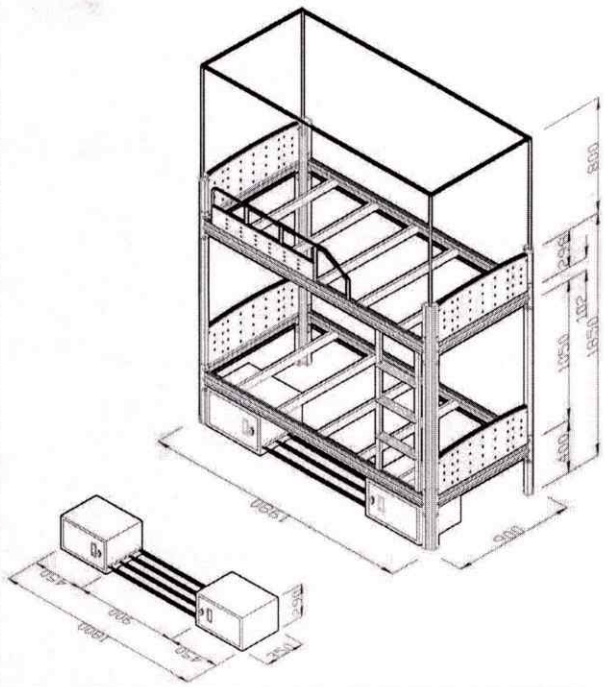



部件规格			
序号	部件名称	部件参数	备 注
(1)	床立柱	型材 72x72x1.2mm	[illegible]
(2)	长横梁	型材 102x41x1.2mm	[illegible]
(3)	侧横梁	型材 102x41x1.0mm	[illegible]
(4)	支撑	方管 60x20x0.7mm	
(5)	护栏	圆管 22x1.0mm	
(6)	护栏板	[illegible]	
(7)	楼梯支撑	方管 20x30x0.8mm	
(8)	楼梯板	65x300x1.2mm	[illegible]
(9)	蚊帐杆	圆管 16x1.0mm	
(10)			
(11)			

工程名称：	
产品规格：	1980×900×1850mm
材质要求：	
产品名称	
产品型号	
产品数量	
使用区间	
区间编号	
图　号	
总 页 数	
日　期	
设　计	
客户确认	
备　注	
图章：	

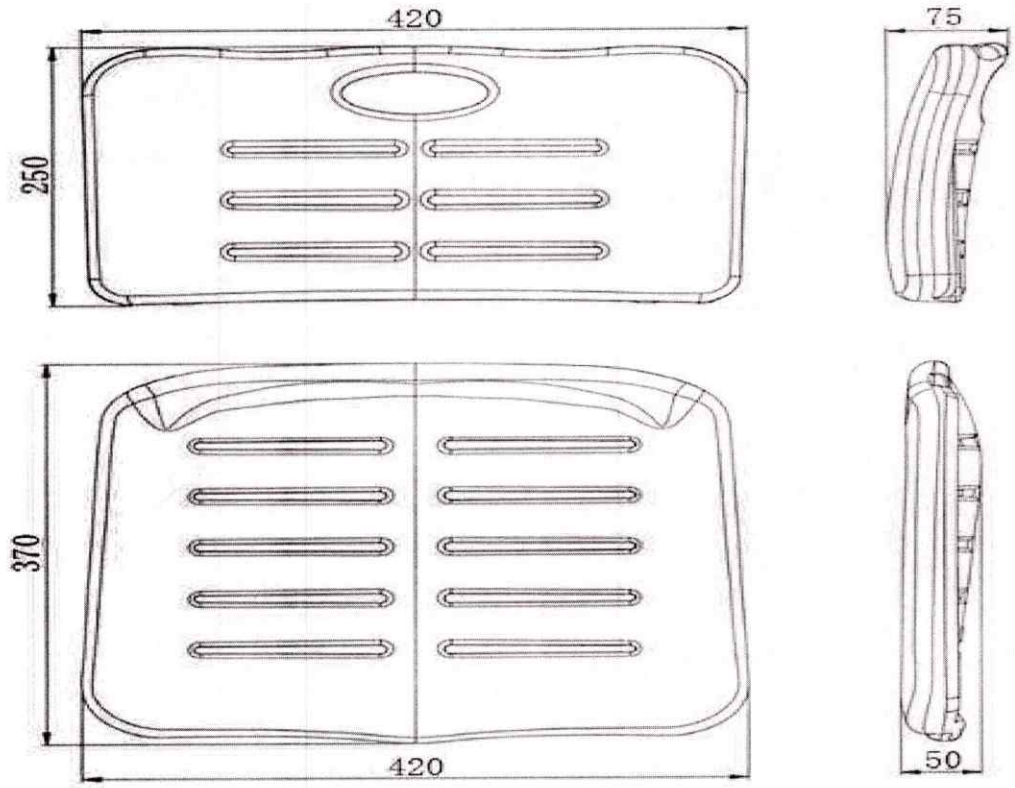
420
250
75
370
420
50